序次	更改原因及内容	修改人	日期	审核人	日期

中冶南方工程技术有限公司
出图专用章
工程设计综合资质甲级。
证书号:A142001521 有效期至2018年10月18日

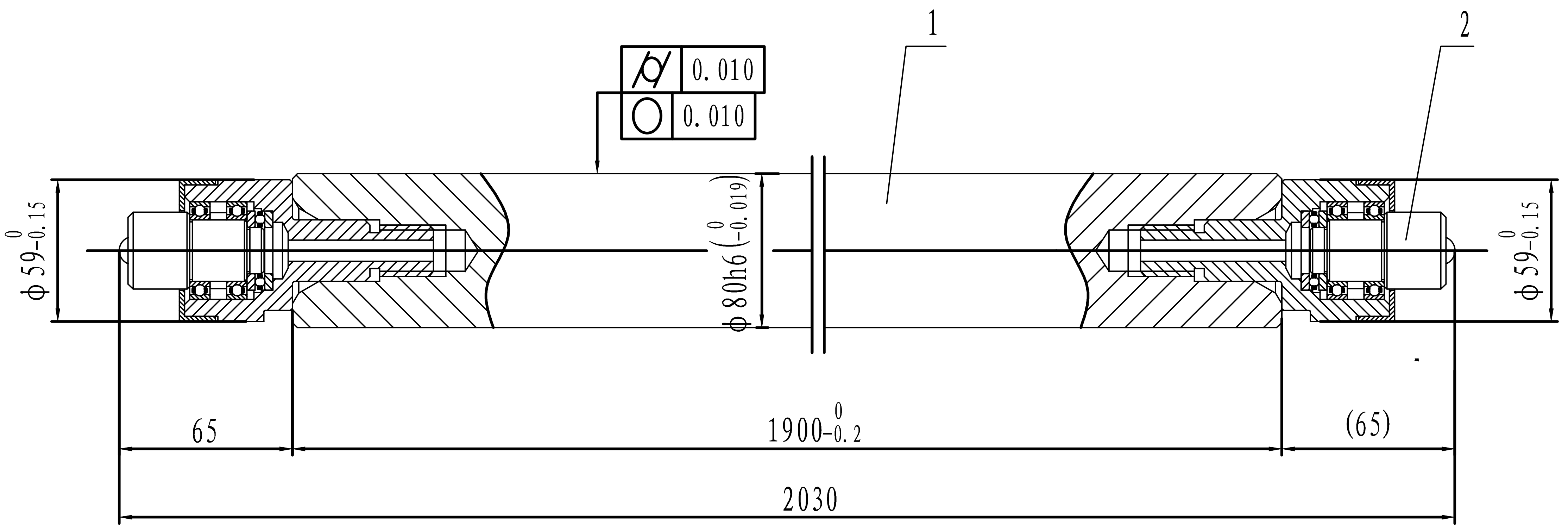

图名	工作辊80x1900总成					
图号	JQG051702—GBS0304.2-9			页次	1	
审核	张翼	張翼	专业	冶金设备		
转化	尤敏	尤敏	日期	2018.05	修改号	

图幅: 0.5 A1

技术要求

1、用汽油清洗辊端支撑螺纹部和辊的螺纹内孔;
2、辊端支撑螺纹部涂回天胶业生产的中强度螺纹密封胶后装配;
3、应转动灵活、无卡滞现象。

序号	图号	名称及规格	数量	材料	重量(KG)	备注
2	ZDB59X95	辊端支撑	2	组合件	0.97X2	
1	GZG80X1900	工作辊	1	Cr12Mo1V1	74.4	

比例	1:1	材质		
重量(kg)	76.3	数量		
设计				
校对				
审核				
批准				
物料编码	G05-0279			

宇清传动
襄阳宇清传动科技有限公司

中冶南方工程技术有限公司
出图专用章
工程设计综合资质甲级。
证书号:A142001521 有效期至2019年12月31日

工作辊总成

图号 GZU80X1900

会签

声明：本作品权益属襄阳宇清传动科技有限公司。所含信息、专有技术应予保密。未经本公司书面许可，不得修改、复制、提供或泄漏给任何第三方。
CLAIM: This work belongs to the property of Xiangyang Yuqing Transmission Technology Co.,Ltd. All information and proprietary know-how contained therein are confidential, and shall not be copied,duplicated, changed or altered, submitted or disclosed to any third party without the prior written permission of CISDI.